Detail A (Baumscheibe) / 1:50

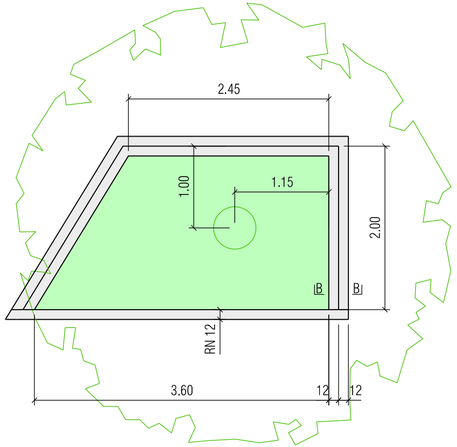

B-B / 1:20
Randstein 12-15/25 cm
TBA 652

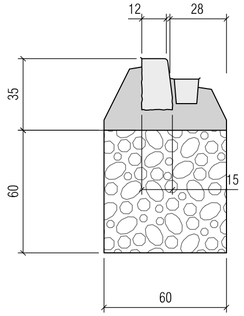

Detail E / 1:20

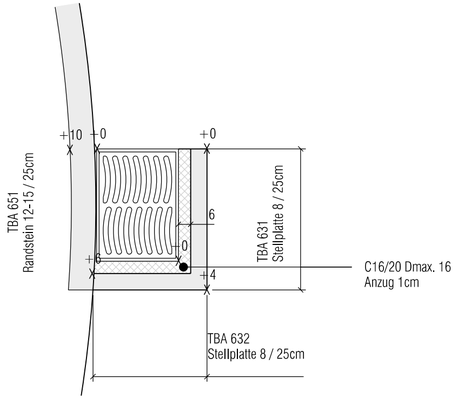

D-D / 1:20
Randstein 12-15/25 cm
TBA 651, abgesenkt

Detail C / 1:100

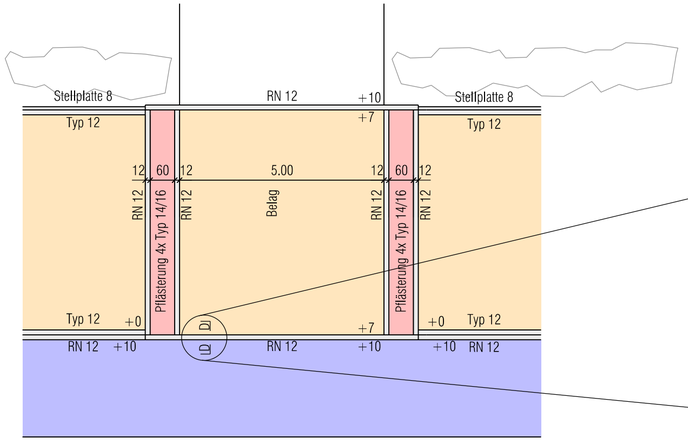

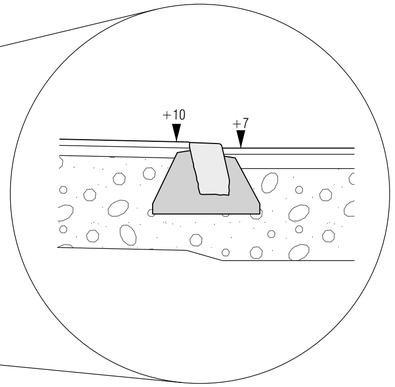

uster
Wohnstadt am Wasser

Instandsetzung Hasenbühlstrasse, Uster

Bauprojekt, Beilage 08

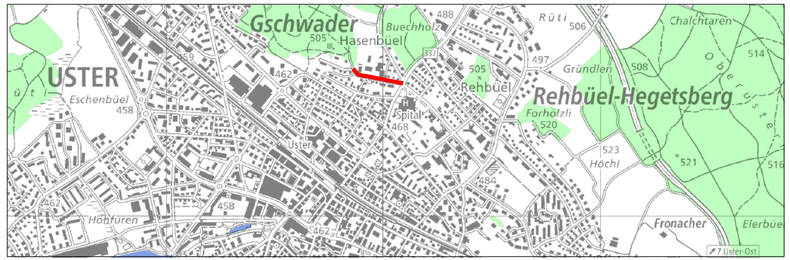

Details 1:20 / 1:50 / 1:100

PROJEKTVERFASSER:

dsp INGENIEURE & PLANER AG

Stationsstrasse 20
CH-8606 Greifensee
e-mail : dsp@dsp.ch

Tel. 044 905 88 88
Fax. 044 905 88 89

Rev.	Datum	Gez.	Gepr.	Visum
	24.03.2017	ek	pf	pf
a				
b				
c				

Format 30/ 63

Plan-Nr. 17704 - 309

L:\ms\17704\Pläne\03 BP\PLT\Pläne_17704.dgn